BSH
Production
System

- Fecha creación 15/10/2020

Víctor Marín Egea

Cerradura RFID

Antena RFID

RFID-RC522
C10 C8 C6 C7 C9 C11
C3 C5
C12 R4 512 C4
R3 128 R2 E01 L2
C2 C1 L1
102 R1
SDA SCK MOSI MISO IRQ GND RST 3.3V
D1
C13

ESP-WROOM-32 DEV KIT MODULE

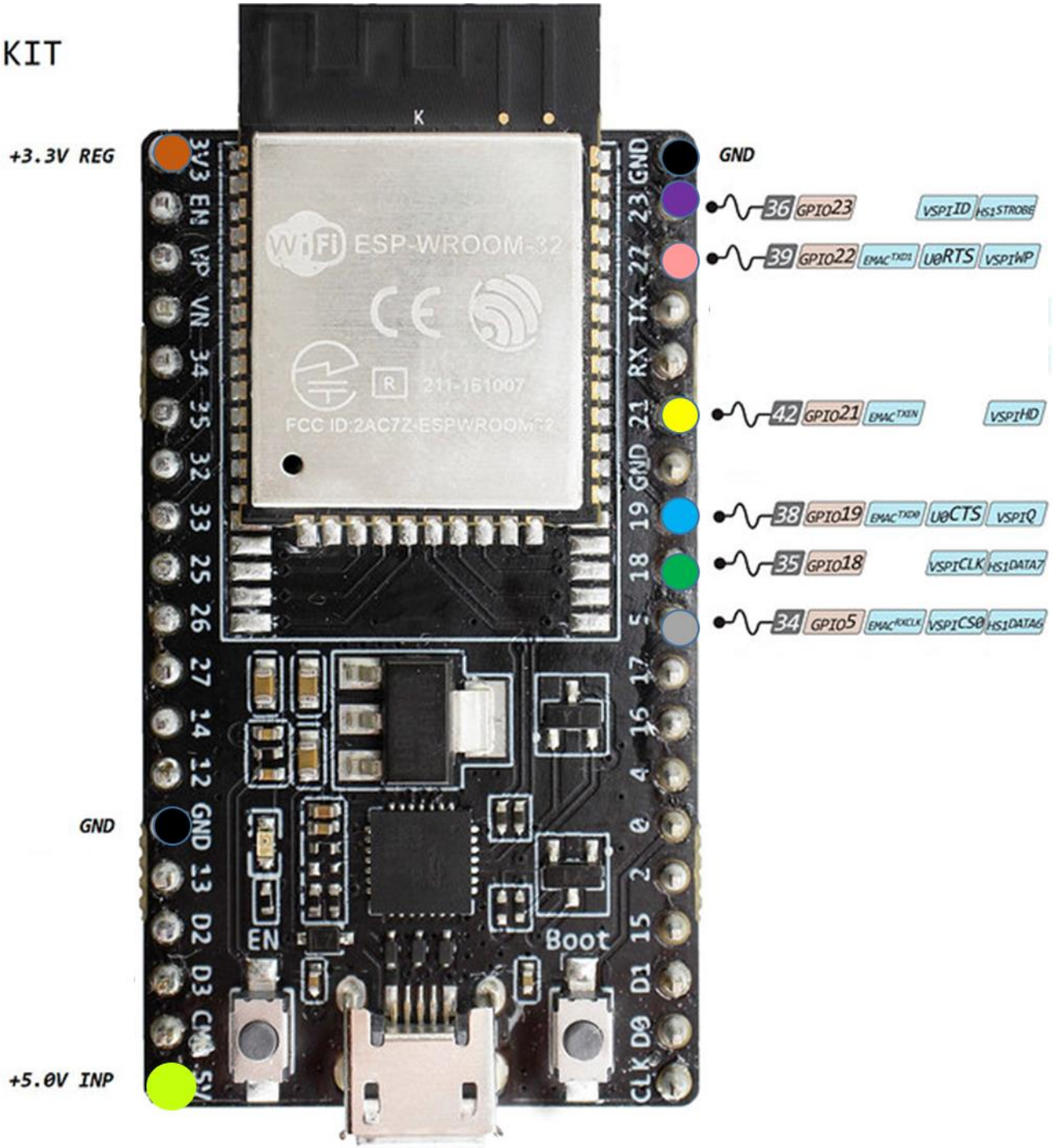

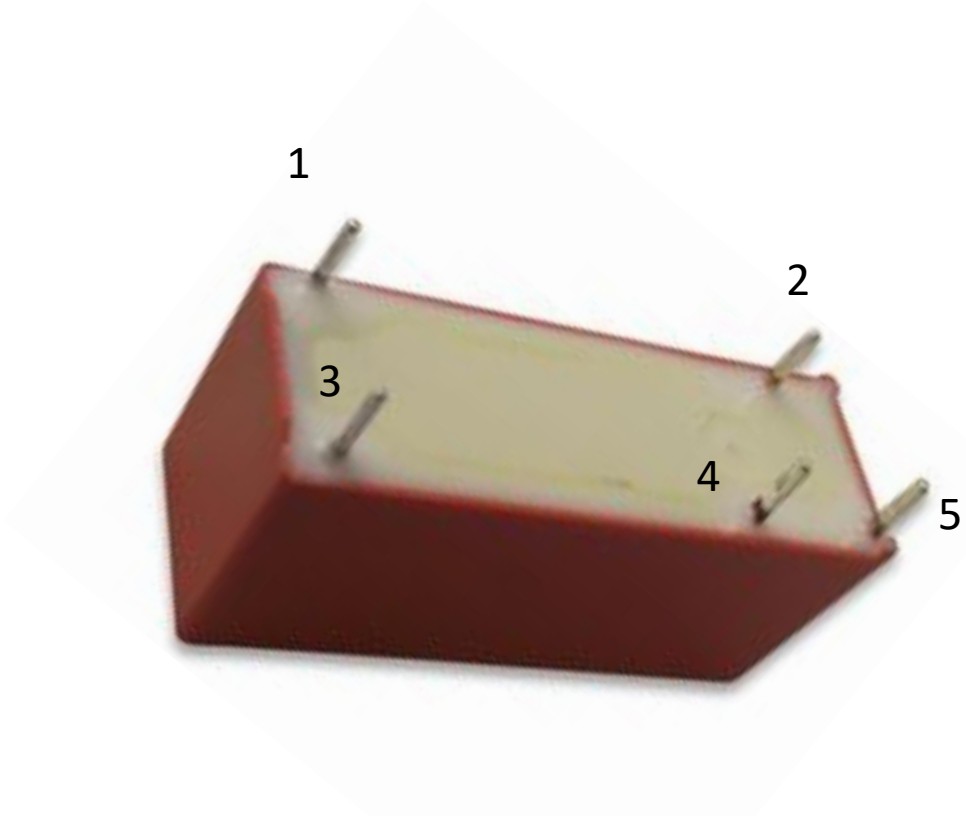

Relé de 5 voltios DC

SCHRACH RY511005 de 5 patillas o 5 pines.

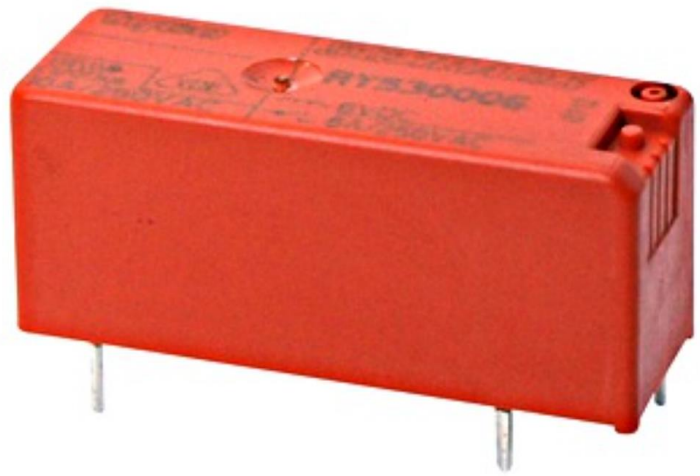

Utilizaremos esta guía para saber los números de las patas del relé.

Cerradura electrónica 12 voltios

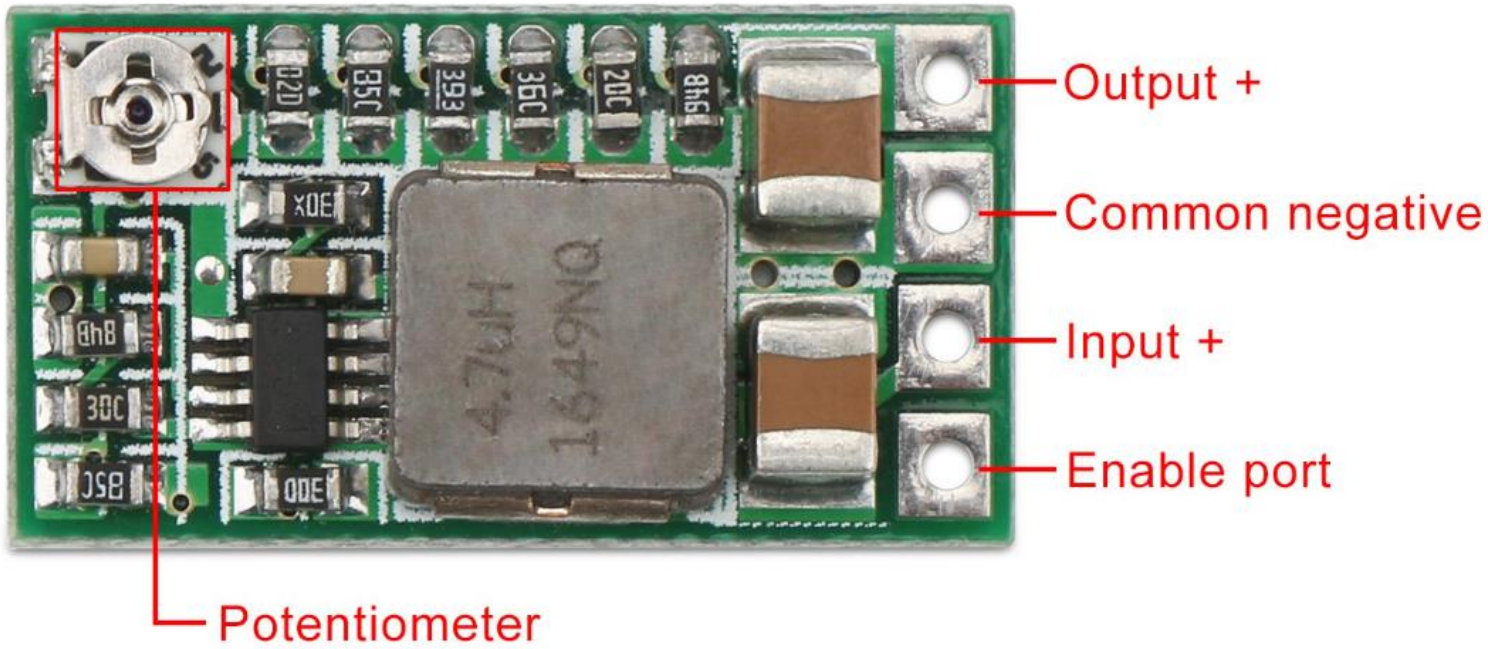

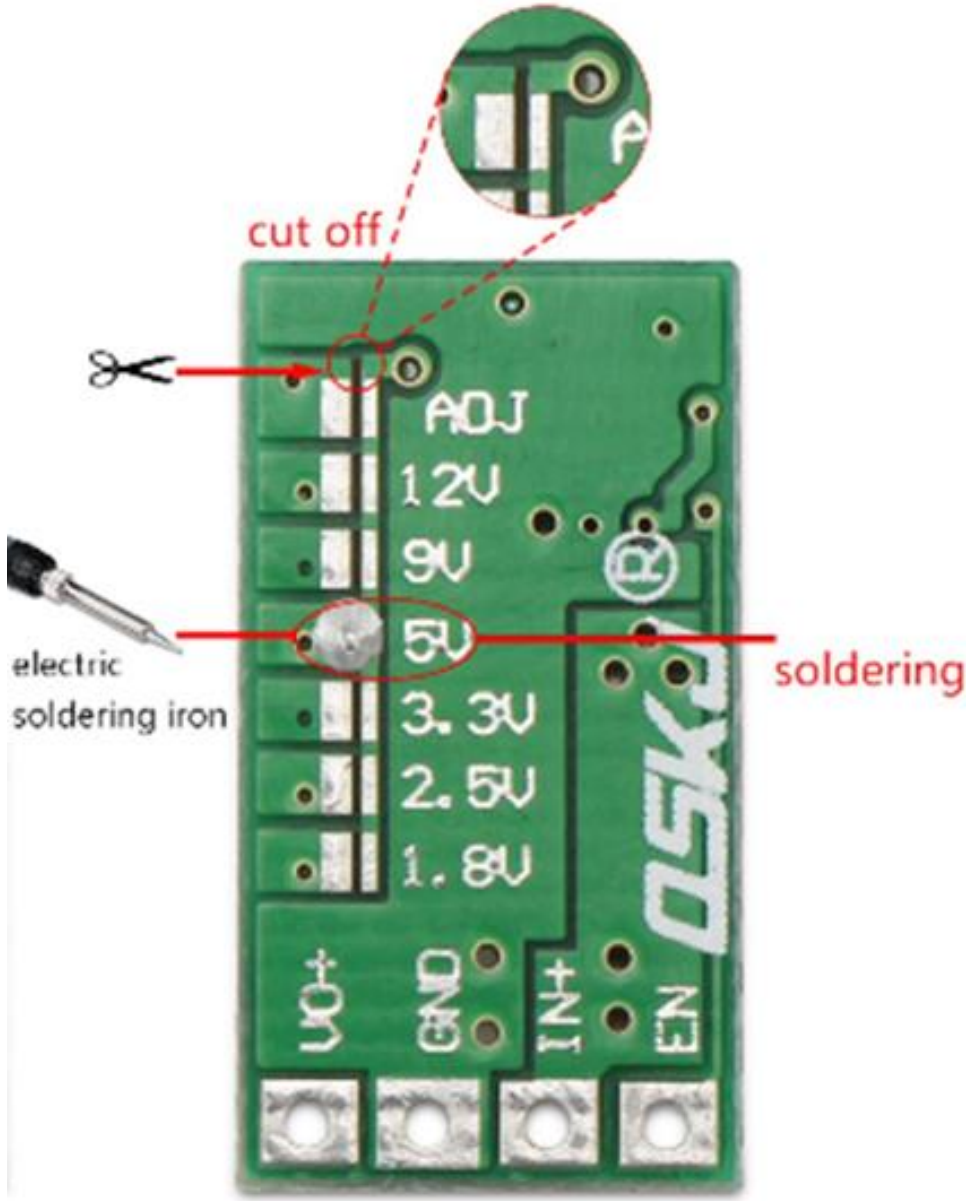

Placa convertidor de corriente de 12 voltios a 5 voltios.

Tenemos que soldar la raya de 5 voltios con estaño, y cortar con el cúter la raya encima del ajuste (con esto conseguiremos los 5 voltios directamente sin utilizar el potenciómetro)

Conexiones del relé:

- Pata 1 cable (gris) al pin 5 voltios de placa.
- Pata 2 cable (rojo) a positivo de cerradura.
- Pata 3 cable (negro) a negativo común.
- Pata 4 libre.
- Pata 5 cable (rojo) positivo directo de +12 voltios junto con otro cable positivo a la placa del convertidor.

Conexiones desde la antena RFID a la tarjeta ESP 32.

- SDA-21
- SCK- 18
- MOSI- 23
- MISO- 19
- GND- A GND ENTRE 12 Y 13
- RST- 22
- 3,3V- 3V3
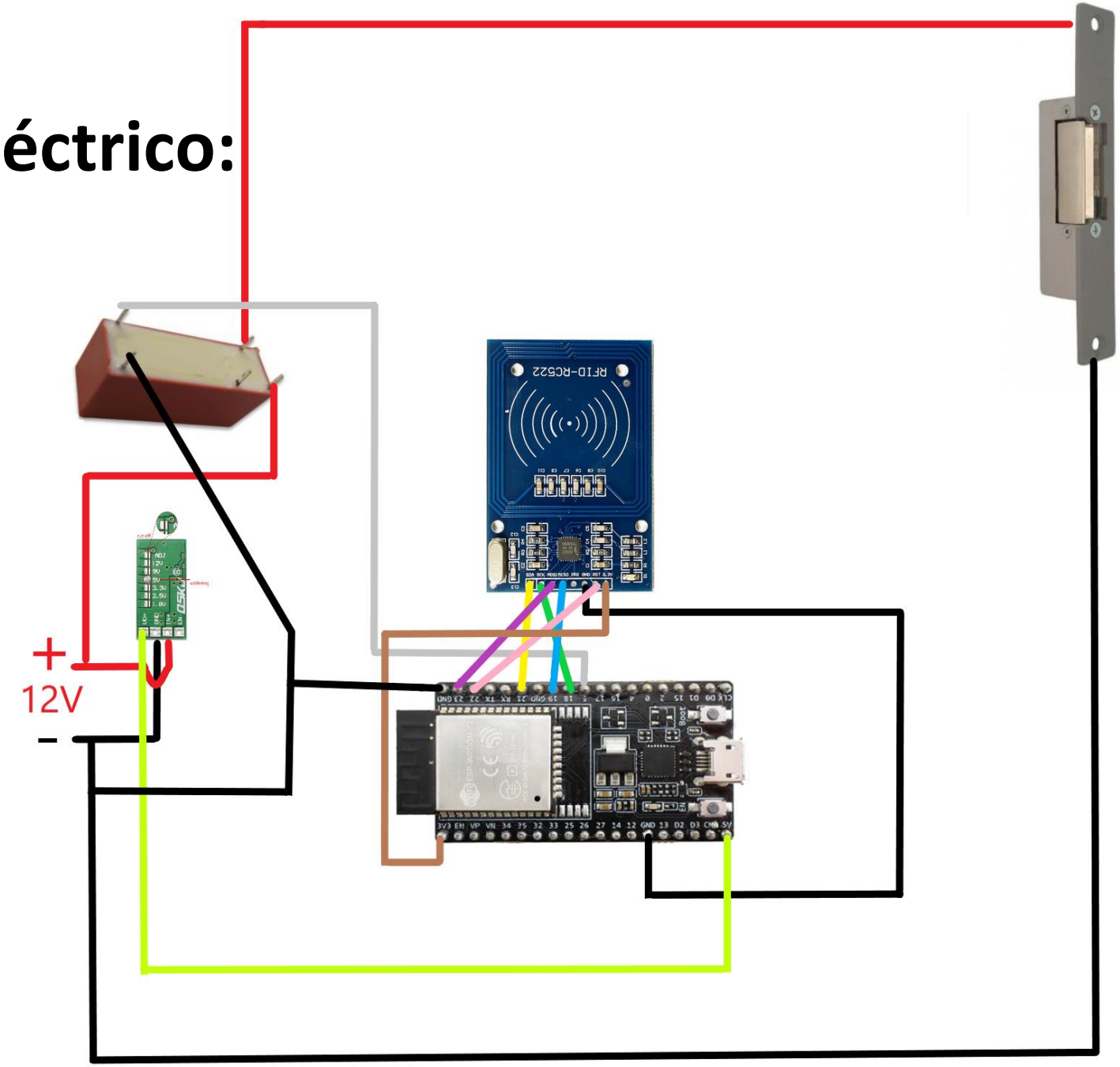
Esquema eléctrico: